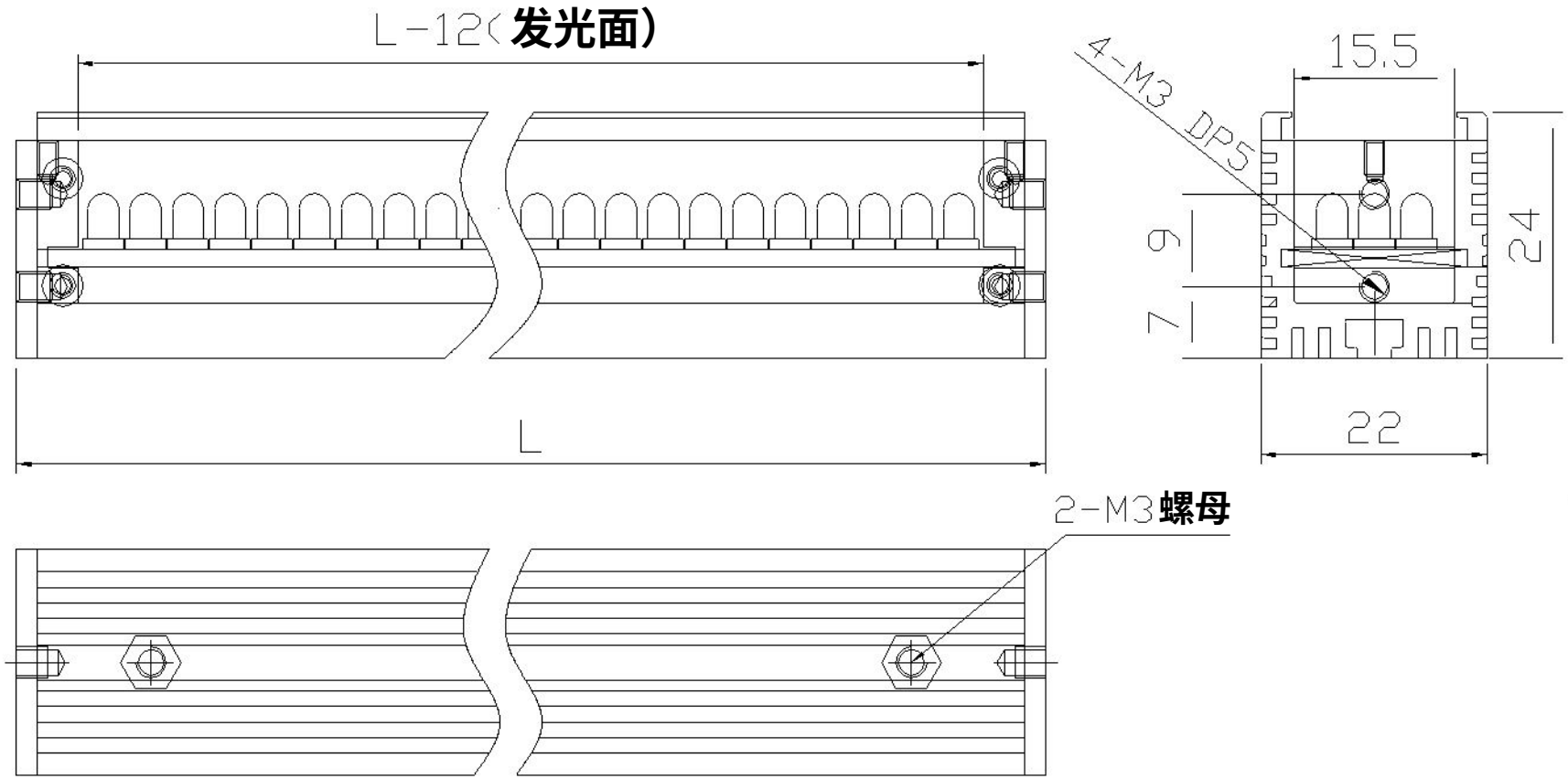

HZN 海之凝 WWW.HZNMV.COM 上海海之凝自动化科技有限公司				DSL-L-22 条形光源安装尺寸示意图			
PROJECTION		UNIT	mm	DWN . BY	lihaiqiu	SCALE	1:1
MATERIAL	A6061	DATE	2012.06.01	SURFTREAT	喷砂黑色硬阳极处理		